EQUIPAMIENTO AEROPORTUARIO

MASTIL INDICADOR DE VIENTO STNA (ICAO)

7.40 METROS

01. DESCRIPCION

El **mástil STNA** cumple con los requerimientos de las normas OACI. Es abatible y de 7.40 metros, viene con 3 tirantes de fijación, el sistema basculante y su soporte de fijación. En estándar los diámetros de veleta son de 60cm o 100cm. Otras versiones están disponibles. La rotación del mástil se hace con dos anillos en teflón, que permiten resistir a los efectos de desgaste. La duración de vida importante de los componentes garantiza una duración de vida larga requerir mantenimiento.

En opción, el mástil puede ser fabricado en acero inoxidable o estar equipado de un dispositivo frangible. Varios accesorios están disponibles como la iluminación de manga o la baliza en la cumbre del mástil. Alimentación en solar también se puede proponer.

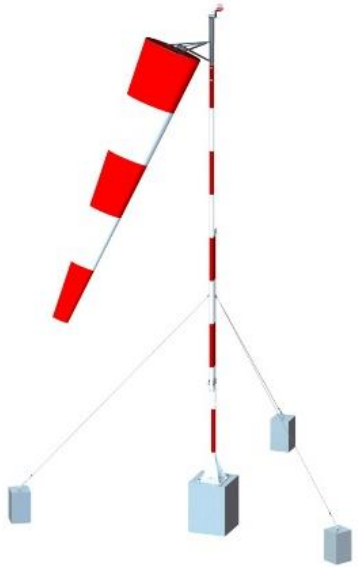

02. MODELOS

REFERENCIA	DIAMETRO VELETA	ALIMENTACION	MASTIL + VELETA	ILUMINACION INTERNA	BALIZA DE CUMBRE DE MASTIL	MANGA
STNABG60	60 cm		☑			
STNABG60M	60 cm		☑			☑
STNABG100	100 cm		☑			
STNABG100M	100 cm		☑			☑
STNABG60E2L	60 cm	230V	☑	☑		
STNABG100E2L	100 cm	230V	☑	☑		
STNABG60E6L	60 cm	6.6A	☑	☑		
STNABG100E6L	100 cm	6.6A	☑	☑		
STNABG60C2L	60 cm	230V	☑	☑	☑	☑
STNABG100C2L	100 cm	230V	☑	☑	☑	☑
STNABG60C6L	60 cm	6.6A	☑	☑	☑	☑
STNABG100C6L	100 cm	6.6A	☑	☑	☑	☑

REFERENCIA	DESIGNACION
LBIA-HMA-6.6A	Baliza de obstáculo baja intensidad tipo A para mástil 6.6A
LBIA-HMA-C048	Baliza de obstáculo baja intensidad tipo A para mástil 110-240V
LMA00BB	Reflector de iluminación interna de manga
MA-FRANGIBLE	Anillo frangible en parte baja del mástil

REGLAMENTACION

- OACI, STAC
- CE

AMBITOS DE APLICACION

Aeropuerto

Edificio

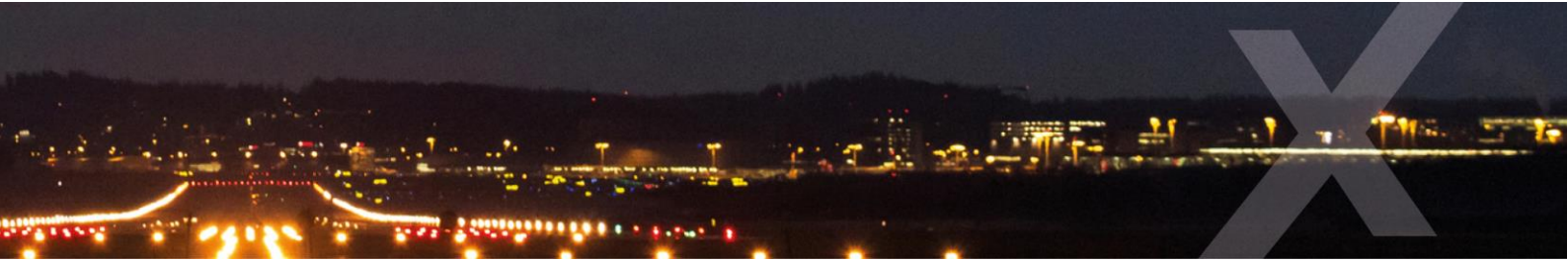

03. CARACTERISTICAS

MECANICAS	
Altura	7.40 metros
Modelo abatible	Sí
Protección	Acero galvanizado + pintura blanca epoxi
Pintura	Rojo y Blanco
Fijación	Platillo para anclar en zócalo de hormigón
Veleta	Diámetro 60 cm Diámetro 100 cm
Tirantes de fijación	3 x 120°
Zócalo	600 x 600 x 800 mm
ENTORNO	
Humedad	100%
Helada	-60°C
Velocidad el viento	160 Km/h
ELECTRICAS	
Fuente de alimentación	6.6A / 230V / 12V (Solar)
Temperatura de funcionamiento	-55°C hasta +55°C
Consumo	3 vatios (baliza de obstáculo) 8 vatios (iluminación de manga)
Grado de protección	IP66
CERTIFICACIONES	
CE	EN60947-1 CEI60364, NF C15-100 2014 / 35 / UE
OACI	Anexo 14, Vol., Capitulo 6
Calidad	ISO 9001; 2015
OPCIONES	
Mástil reforzado	☑
Baliza de obstáculo	☑
Faro externo con 4 LEDs Reflector (230V o 6.6A) Consumo < 4 x 5.2 vatios	☑
Anillo frangible	☑
Alimentación solar	☑
Acero inoxidable / Aluminio / Fibra de vidrio	☑
GARANTIA	
Duración de garantía	1 año

DIMENSIONES

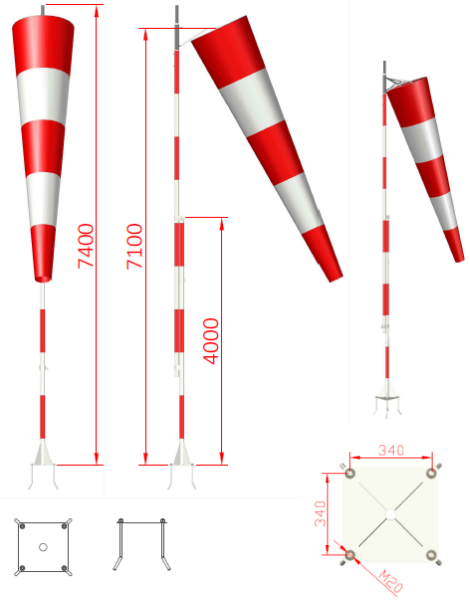

Zócalo de hormigón

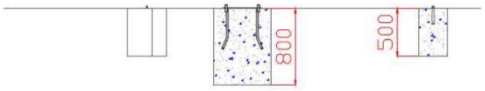

Tirantes de fijación

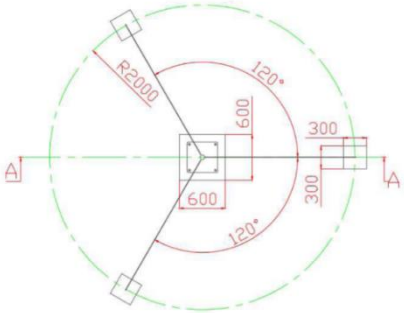

Cabestrante (en opción)

REGLAMENTACION

- OACI, STAC
- CE

AMBITOS DE APLICACION

Aeropuerto