# BALIZAJE DE OBSTACULO BAJA INTENSIDAD
## SOLAR TIPO B – SENCILLO Y TWINY
ROJO FIJO – 32 CD NOCHE

## 01. DESCRIPCION

Nuestras **SOLEOBIB** y **SOLEOBIB TWINY** son sistemas solares monobloc dedicados al balizaje de noche (rojo fijo). La tecnología multi-LEDs permite una vida útil importante (100 000 horas) y de hecho evitar la necesidad de mantenimiento. La gama SOLEOBIB ofrece una autonomía superior a 60 horas. La versión TWINY está equipada de una segunda lampara luminosa funcionando con redundancia y con prueba automática diaria.

El sistema viene con una fotocelda que permite pilotar los modos día/noche, y en opción se puede añadir un contacto seco para señal de alarma (para versión socorrida con entrada 110-240V). El diseño especifico de la caja ofrece una ergonomía única: los brazos que sostienen los elementos luminosos están amovibles, así permiten fijar el sistema horizontalmente o verticalmente. La caja en zamak también facilita las conexiones sobre sitio.

SOLAR TIPO B - SENCILLO

SOLAR TIPO B - TWINY

## 02. BENEFICIOS

- Vida útil > 10 años
- Tecnología multi-LEDs
- Dimensionamiento solar fiable, calculado por DELTA BOX
- Ciclo de prueba automática por la fotocelda
- Sistema 100% autónoma (no alimentación requerida)
- Caja en zamak con pintura epoxi horneada
- Disponible en versión desolidarizada por cable, para facilitar el acceso a la caja y al panel solar
- Garantía de 2 años

## 03. APLICACIONES

Las normativas de balizare aéreo están establecidas por la OACI (Anexo 14, Capitulo 6). Las balizas de baja intensidad se utilizan para estructuras que no exceden 45m de altura. En conformidad con la reglamentación, un armario socorrido puede estar instalado para garantizar una autonomía de 12 horas en caso de fallo de la red.

## 04. MODELOS

| REFERENCIA | ALIMENTACION | FOTOCELDA | CONTACTO DE FALLO | VERSION |
|---|---|---|---|---|
| SOLBIB10C | Solar | Incluido | No Incluido | Sencilla |
| SOLBIB11C | Solar | Incluido | Incluido | Sencilla |
| SOLBIBTWC | Solar | Incluido | Incluido | Twiny |

## REGLAMENTACION

- OACI, STAC
- CE

## AMBITOS DE APLICACION

Aeropuerto | Edificio | Chimenea | Torre | Grúa | Obra de ingeniería

## 05. CARACTERISTICAS

| | |
|---|---|
| **LUMINOSAS** | |
| Fuente luminosa | LED rojo |
| Apertura del haz horizontal / vertical | 360° / 10° |
| Intensidad luminosa | > 32 Cd |
| Vida útil | 100 000 horas |
| **ELECTRICAS** | |
| Voltaje | Solar |
| Temperatura de funcionamiento | -10°C hasta +55°C |
| Panel solar | 20 vatios, monocristalino |
| Batería | 2 x AGM 12V 7Ah |
| Autonomía | 60 horas (sin carga) |
| Grado de protección | IP66 |
| **MECANICAS** | |
| Elemento del cuerpo de la luz | Zamak |
| Elemento del lente | Policarbonato con pico anti volátil |
| Fijación | Con tornillos M8 (en opción) |
| Altura / Anchura | 480mm / 510mm |
| Peso | < 11 Kg |
| Dimensión del panel solar | 525mm x 325mm |
| **ENTORNO** | |
| Humedad | 100% |
| Helada | -60°C |
| Velocidad del viento | 240 Km/h |
| **CERTIFICACIONES** | |
| CE | EN60947-1<br>CEI60364, NF C15-100<br>2014 / 35 / UE |
| OACI | Anexo 14, Volumen I, Capitulo 6 |
| FAA | FAA L-810 |
| Calidad | ISO 9001; 2015 |
| **GARANTIA** | |
| Período de garantía | 2 años |

### DIMENSIONES

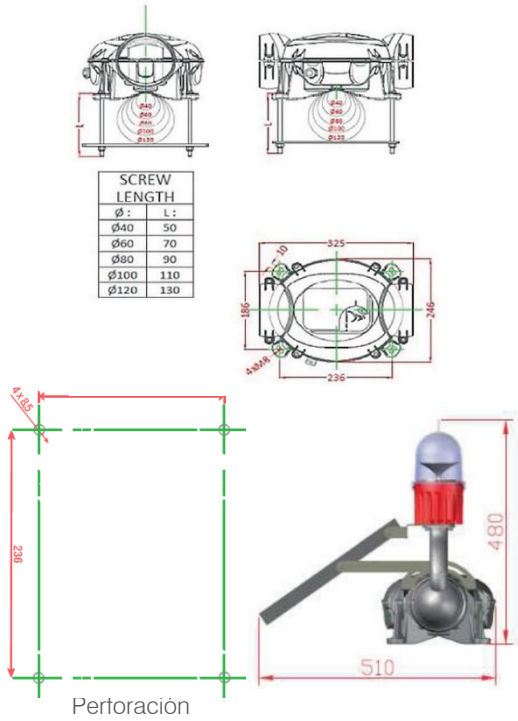


### ACCESORIOS DE INSTALACION DISPONIBLES

- Soporte de fijación en acero inoxidable
- Hierros planos en acero y varilla roscada

### OTRAS OPCIONES DISPONIBLES

#### BALIZA DESOLIDARIZADA

Puede estar proveída con 5 hasta 20m de cable en estándar, entre el elemento luminoso y la unidad solar.

Permite que se faciliten las operaciones de mantenimiento y la limpia del panel.

#### SISTEMA SOCORRIDO EN 230V

La caja en zamak puede estar equipada de una entrada 110-240V como alimentación socorrida.

#### PANEL REFORZADO

Disponible con un panel solar de 30W para zonas con poca exposición solar.

### REGLAMENTACION

- OACI, STAC
- CE

### AMBITOS DE APLICACION

Aeropuerto | Edificio | Chimenea | Torre | Grúa | Obra de ingeniería