BALIZAJE DE OBSTACULO BAJA INTENSIDAD
SOLAR TIPO A – SENCILLO Y TWINY
ROJO FIJO – 10 CD NOCHE

01. DESCRIPCION

Nuestras **SOLEOBIA** y **SOLEOBIA TWINY** son sistemas solares monobloc dedicados al balizaje de noche (rojo fijo). La tecnología multi-LEDs permite una vida útil importante (100 000 horas) y de hecho evitar la necesidad de mantenimiento. La gama SOLEOBIA ofrece una autonomía superior a 120 horas. La versión TWINY está equipada de una segunda lampara luminosa funcionando con redundancia y con prueba automática diaria.

El sistema viene con una fotocelda que permite pilotar los modos día/noche, y en opción se puede añadir un contacto seco para señal de alarma (para versión socorrida con entrada 110-240V). El diseño especifico de la caja ofrece una ergonomía única: los brazos que sostienen los elementos luminosos están amovibles, así permiten fijar el sistema horizontalmente o verticalmente. La caja en zamak también facilita las conexiones sobre sitio.

SOLAR TIPO A - SENCILLO

SOLAR TIPO A - TWINY

02. BENEFICIOS

- Vida útil > 10 años
- Tecnología multi-LEDs
- Dimensionamiento solar fiable, calculado por DELTA BOX
- Ciclo de prueba automática por la fotocelda
- Sistema 100% autónoma (no alimentación requerida)
- Caja en zamak con pintura epoxi horneada
- Disponible en versión desolidarizada por cable, para facilitar el acceso a la caja y al panel solar
- Garantía de 2 años

03. APLICACIONES

Las normativas de balizare aéreo están establecidas por la OACI (Anexo 14, Capitulo 6). Las balizas de baja intensidad se utilizan para estructuras que no exceden 45m de altura. En conformidad con la reglamentación, un armario socorrido puede estar instalado para garantizar una autonomía de 12 horas en caso de fallo de la red.

04. MODELOS

REFERENCIA	ALIMENTACION	FOTOCELDA	CONTACTO DE FALLO	VERSION
SOLBIA10C	Solar	Incluido	No Incluido	Sencilla
SOLBIA11C	Solar	Incluido	Incluido	Sencilla
SOLBIATWC	Solar	Incluido	Incluido	Twiny

REGLAMENTACION

- OACI, STAC
- CE

AMBITOS DE APLICACION

Aeropuerto | Edificio | Chimenea | Torre | Grúa | Obra de ingeniería

05. CARACTERISTICAS

LUMINOSAS	
Fuente luminosa	LED rojo
Apertura del haz horizontal / vertical	360° / 10°
Intensidad luminosa	> 10 Cd
Vida útil	100 000 horas
ELECTRICAS	
Voltaje	Solar
Temperatura de funcionamiento	-10°C hasta +55°C
Panel solar	10 vatios, monocristalino
Batería	2 x AGM 12V 7Ah
Autonomía	120 horas (sin carga)
Grado de protección	IP66
MECANICAS	
Elemento del cuerpo de la luz	Zamak
Elemento del lente	Policarbonato con pico anti volátil
Fijación	Con tornillos M8 (en opción)
Altura / Anchura	425mm / 510mm
Peso	< 11 Kg
Dimensión del panel solar	345mm x 245mm
ENTORNO	
Humedad	100%
Helada	-60°C
Velocidad del viento	240 Km/h
CERTIFICACIONES	
CE	EN60947-1 CEI60364, NF C15-100 2014 / 35 / UE
OACI	Anexo 14, Volumen I, Capitulo 6
Calidad	ISO 9001; 2015
GARANTIA	
Período de garantía	2 años

DIMENSIONES

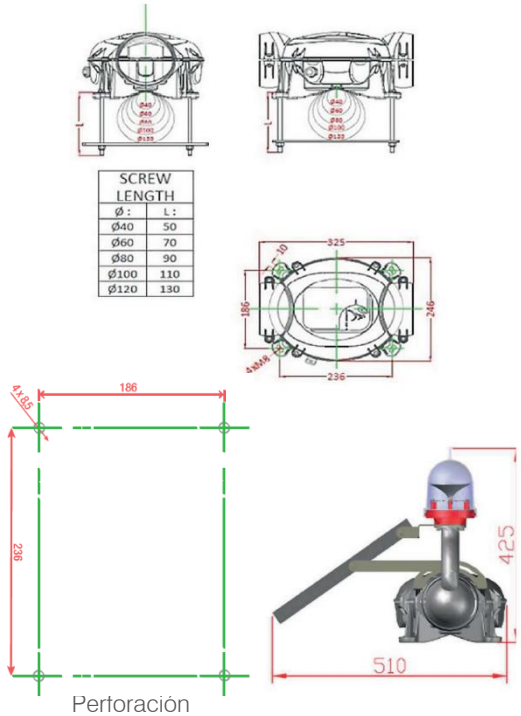

Perforación

ACCESORIOS DE INSTALACION DISPONIBLES

- Soporte de fijación en acero inoxidable
- Hierros planos en acero y varilla roscada

OTRAS OPCIONES DISPONIBLES

BALIZA DESOLIDARIZADA

Puede estar proveída con 5 hasta 20m de cable en estándar, entre el elemento luminoso y la unidad solar.

Permite que se faciliten las operaciones de mantenimiento y la limpia del panel.

SISTEMA SOCORRIDO EN 230V

La caja en zamak puede estar equipada de una entrada 110-240V como alimentación socorrida.

PANEL REFORZADO

Disponible con un panel solar de 20W para zonas con poca exposición solar.

REGLAMENTACION

- OACI, STAC
- CE

AMBITOS DE APLICACION

Aeropuerto | Edificio | Chimenea | Torre | Grúa | Obra de ingeniería