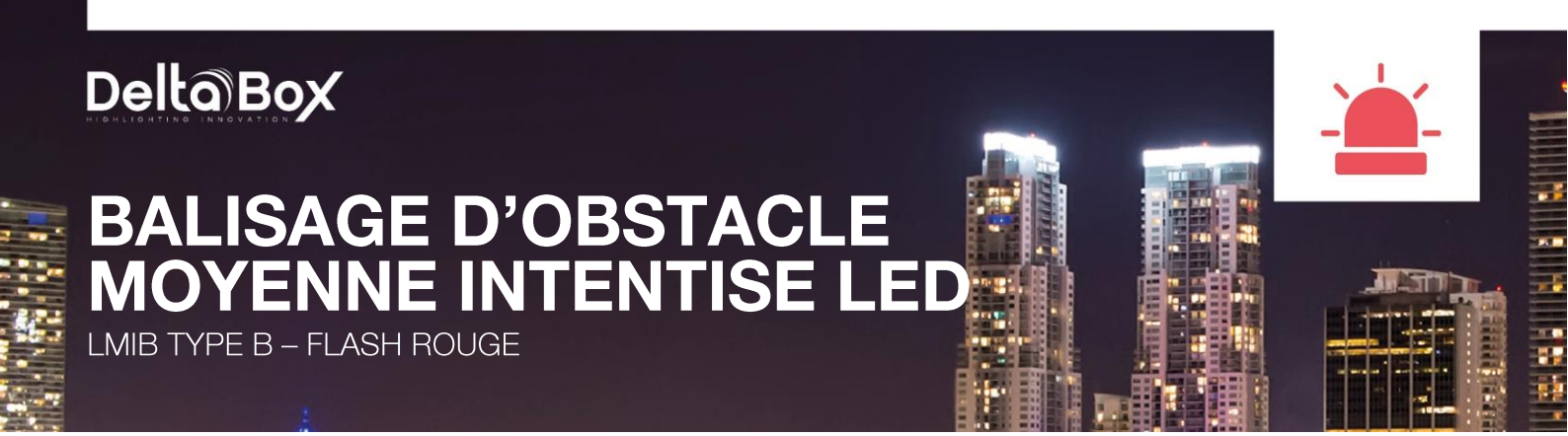

BALISAGE D'OBSTACLE MOYENNE INTENTISE LED

LMIB TYPE B – FLASH ROUGE

01. DESCRIPTION

La LEDEOMIB est un feu flash rouge monobloc doté de la technologie multi-LEDs. Dédié à un balisage nocturne de vos sites, il offre des avantages exceptionnels en terme de longévité (**100 000 heures**), de robustesse et de consommation d'énergie (**<15W**). L'interrupteur crépusculaire et le contact défaut peuvent être intégrés soit dans le feu, soit déporté dans un système de commande (armoire de secours, coffret de contrôle). De plus, associé à une alimentation solaire, il devient entièrement autonome. Son design est compact pour faciliter son installation.

02. AVANTAGES

- Synchronisation filaire intégrée, fibre optique, GPS et TCPIP disponibles
- Durée de vie > 10 ans
- Multi-LEDs
- Faible consommation <20w
- Cycle d'auto-test
- Pas de maintenance
- Garantie 2 ans
- Boîtier en zamac avec peinture époxy cuite au four
- Câblage par prise IP66 en option

03. APPLICATIONS

Les règles de balisage des obstacles aériens sont établies par l'OACI (Annexe 14, chapitre 6). Les feux Moyenne Intensité servent à baliser les structures supérieur à 45m pas 150m de hauteur. Au-delà de 90m, il convient de prévoir plusieurs niveaux de balisage. De même, en conformité avec la réglementation, une armoire de secours peut être installée pour assurer un balisage de façon autonome pendant 12h en cas de coupure réseau

04. MODELES

REFERENCE	TENSION D'ALIMENTATION	INTERRUPTEUR CREPUSCULAIRE	CONTACT DEFAUT
LMIB00BB*	48V CC	Non inclus	Non inclus
LMIB11BB	48V CC	Inclus	Inclus
LMIB00MB*	110-240V CA	Non inclus	Non inclus
LMIB11MB	110-240V CA	Inclus	Inclus

*à installer avec une Safebox ou une alimentation solaire ou un GPS

REGLEMENTATION

- OACI, STAC N° 2013A045
- CE
- Conforme FAA L-864

DOMAINES D'APPLICATION

Grue | Bâtiment | Cheminée | Pylône | Ouvrage d'art

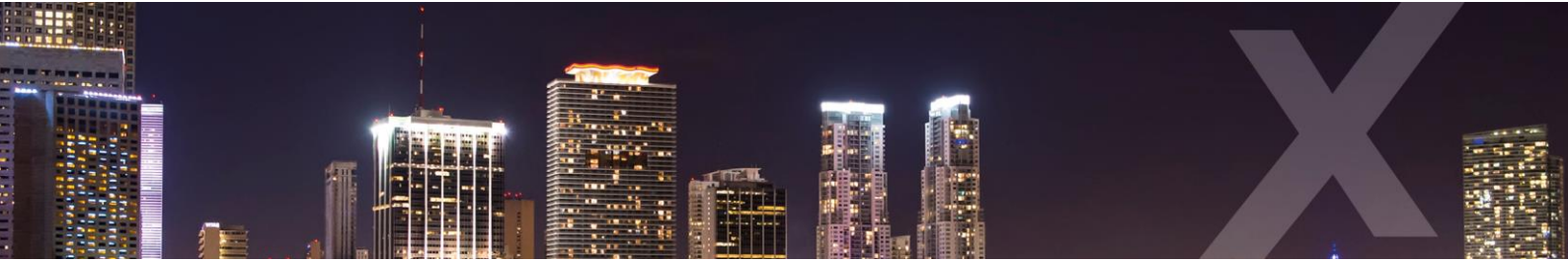

05. CARACTERISTIQUES

LUMINEUSES	
Source lumineuse	LEDS
Couleur	Flash rouge
Ouverture du faisceau horizontal	360°
Ouverture du faisceau vertical	3°
Intensité lumineuse	2 000 Cd
Fréquence de flash	20 à 60 coups/minute
Durée de vie	100 000 Heures
ELECTRIQUES	
Tension d'alimentation	48V CC / 110-240V CA
Température de fonctionnement	-55°C à +55°C
Consommation moyenne	< 15 Watts à 20 cps/min
Courant Imax	A 48V : I=1500mA A 230V : I=350mA
Indice de protection	IP66
MECANIQUES	
Composant du boîtier	Zamac
Composant du corps du bloc lumineux	Aluminium
Composant de la verrine	Polycarbonate
Fixation	Par vis M8 (non founies)
Hauteur	365mm
Largeur	410mm
Poids	16 Kg
ENVIRONNEMENT	
Humidité	100%
Gel	-60°C
Vitesse du vent	240 Km/h
CERTIFICATIONS	
CE	EN60947-1 CEI60364, NF C15-100 2014 / 35 / UE
OACI	Annexe 14, Volume I, Chapitre 6
FAA	Conforme L-864
Qualité	ISO 9001 ; 2008
GARANTIE	
Durée de garantie	2 ans
OPTIONS	
Interrupteur crépusculaire intégré	✓
Contact sec pour signalisation du défaut intégré	✓

DIMENSIONS

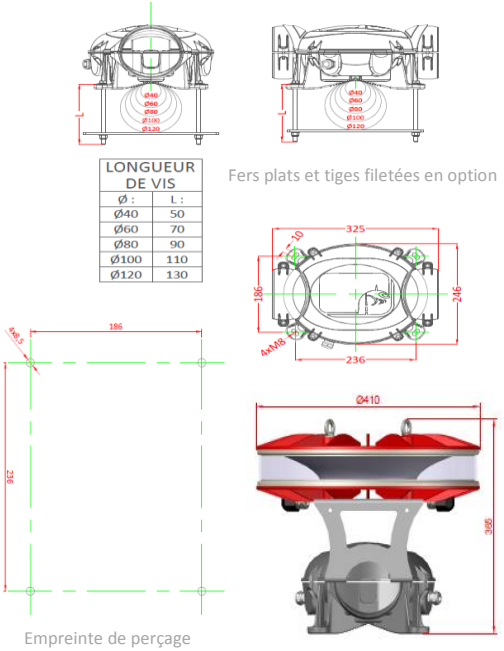

CABLAGE

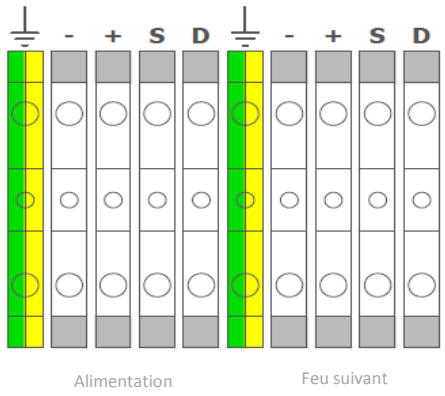

ACCESSOIRES D'INSTALLATION DISPONIBLES

- Armoire d'alimentation
- Armoire d'alimentation et de secours
- Kit solaire
- Fers plats et tiges filetées

DeltaBox HIGHLIGHTING INNOVATION
9, Rue de Bourgogne - 89250 Chemilly-sur-Yonne - France
+33 (0)3 86 40 92 10 +33 (0)3 86 40 92 15
WWW.DELTA-BOX.COM

CE ISO 9001:2008 BUREAU VERITAS Certification